C TİPİ HOPARLÖRSÜZ- TEK KATLI TEPE LAMBALARI

MODÜLLER

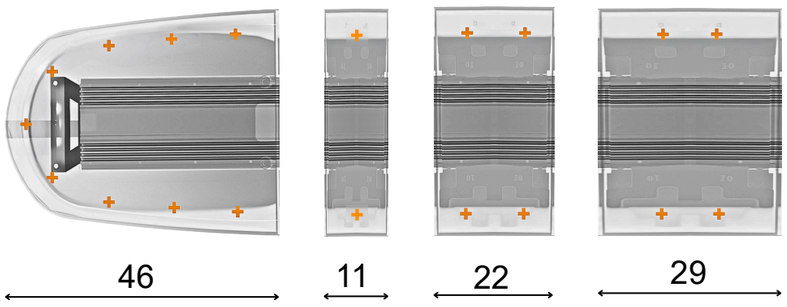

- MODÜLLER, FARKLI ÖLÇÜ SEÇENEKLERİYLE İHTİYAÇLARINIZA UYGUN KOMBİNASYONLARI YAPMANIZI SAĞLAR.
- TÜM ÖLÇÜLER CM CİNSİNDENDİR.
- MONTAJ SÜRECİNDE %2 TOLERANS BULUNMAKTADIR.

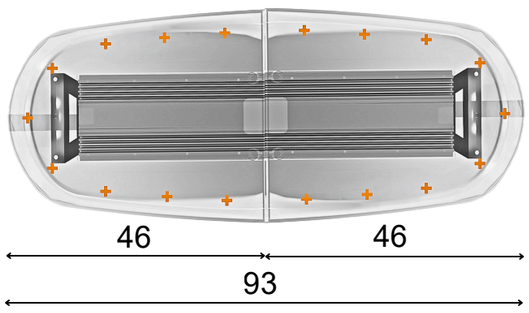

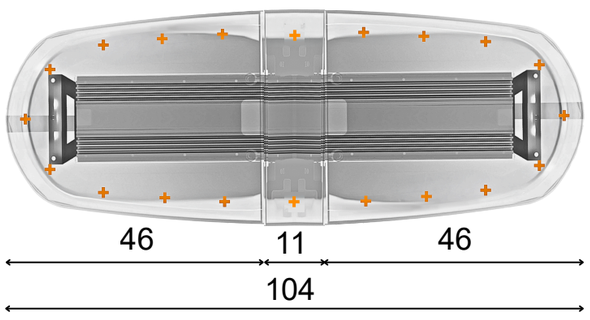

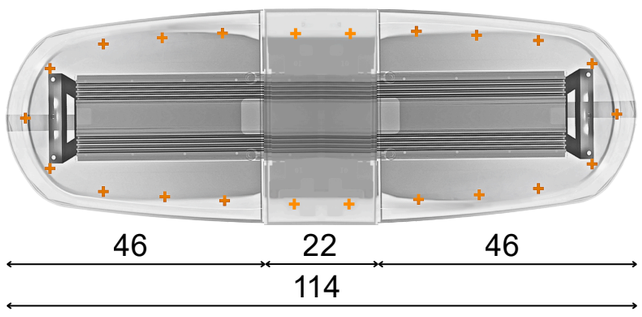

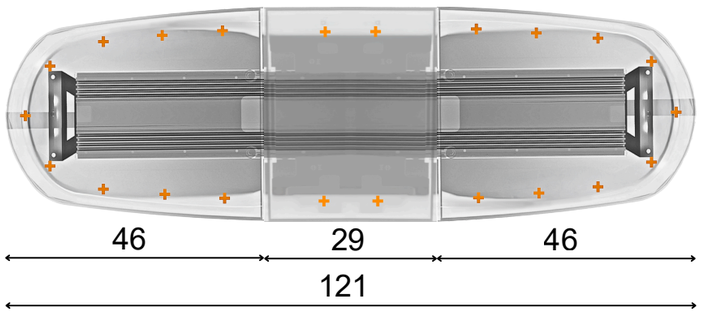

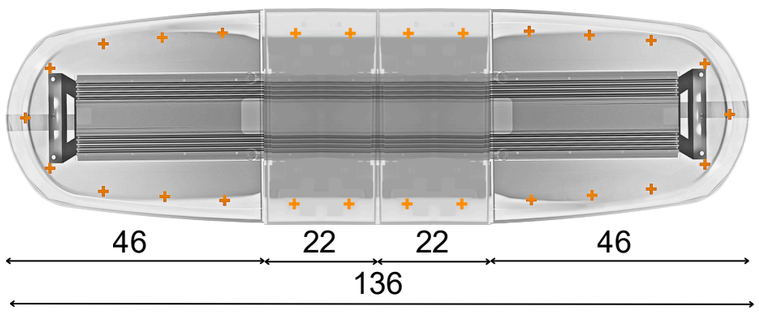

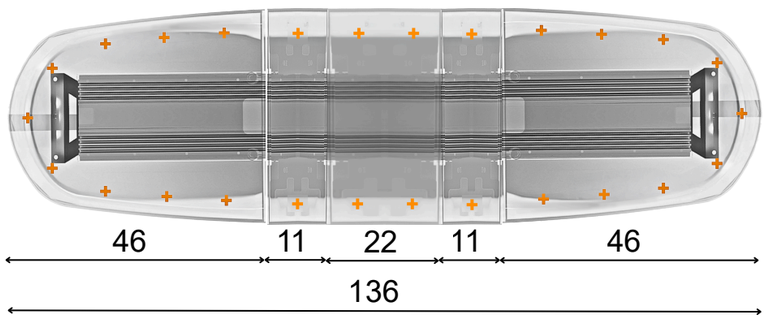

AYNI ÖLÇÜDE FARKLI UYGULAMA ÖRNEKLERİ

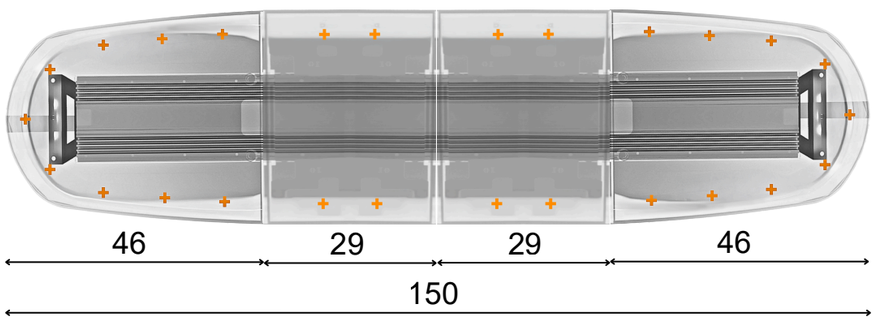

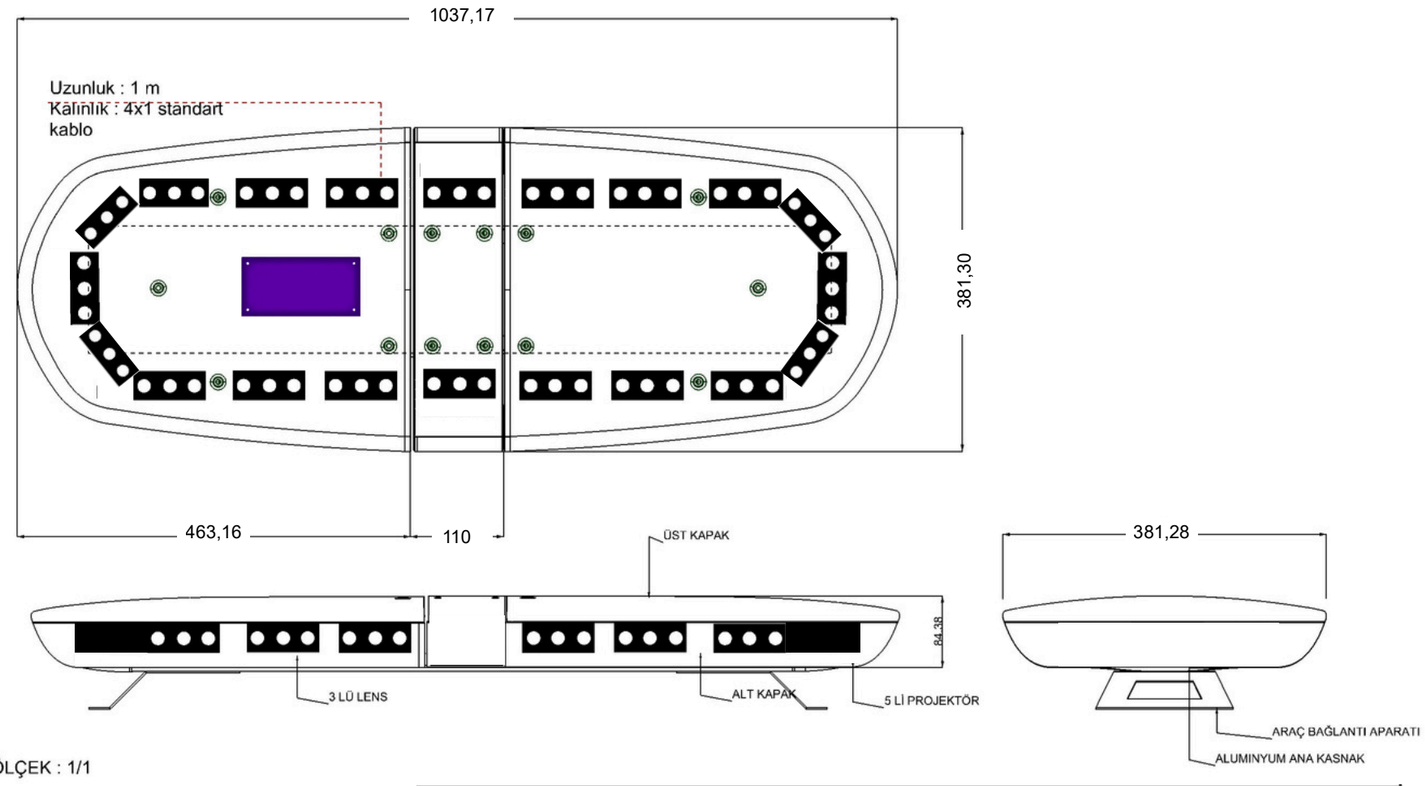

ÖLÇEK : 1/1

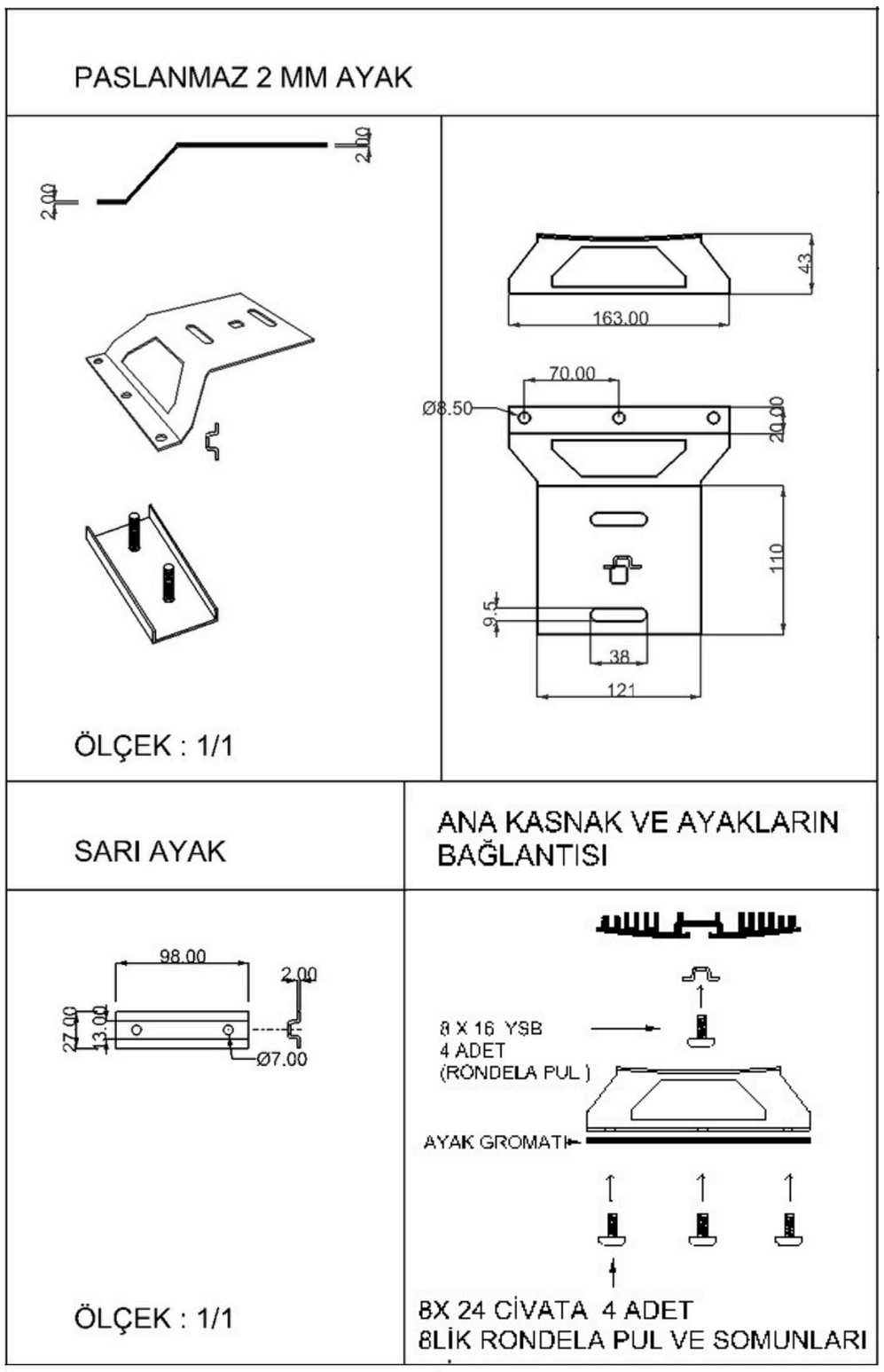

KULLANILAN PARÇALAR	
3'lü Lens 50x50 power led 6500 k / 3 w	Tepe lambası alt ve üst kapak bağlantı vidaları 12 adet YSB vida 5x25
Ana kart	MALZEME NOTLARI : ALT, ÜST KAPAK VE 3LÜ LENS POLİKARBONAT MALZEMEDEN ÜRETİLMEKTEDİR. ALT VE ÜST KAPAK ARASINDA SU GEÇİRMEZ SÜNGER FİTİL KULLANILMAKTADIR.
Tepe lambasından araca giden kablo Uzunluk : 1 m Kalınlık : 4x1 standart kablo	

ÜRÜNLERİN TÜM HAKLARI ZER ELEKTRONİK'E AİTTİR, KULLANILAMAZ.

ÜRÜN ADI:	LLB/LBC 0801 TEPE LAMBASI	ÖLÇEK :	1:1
ÜRÜN KODU:	LLB/LBC 0801	ÖLÇÜ BİRİMİ:	mm
MALZEME:		DEPARTMAN:	AR-GE
ÇİZEN:	ZER	TARİH:	
ONAY:	ZER	İMZA:	